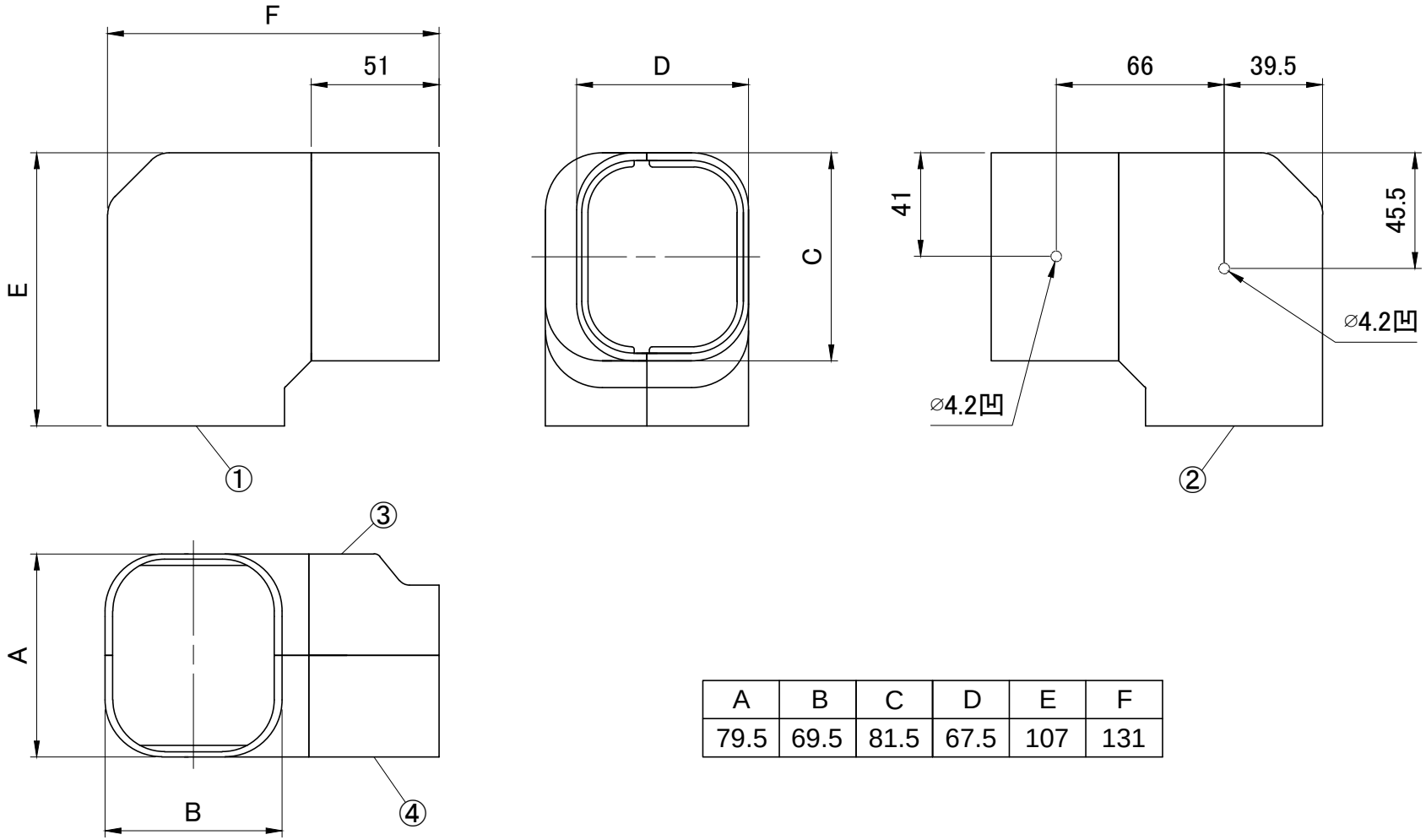

A	B	C	D	E	F
79.5	69.5	81.5	67.5	107	131

番号	名　称	材　質	色　調	数量	備　考
④	B下カバー	AES	ホワイト	1	
③	B上カバー	AES	ホワイト	1	
②	A下カバー	AES	ホワイト	1	
①	A上カバー	AES	ホワイト	1	

日付	2019.07.17	型番	SBH-75	型名	室内用コーナー（ひねり用）
尺度	Free				
単位	mm	KANTO 関東器材工業株式会社		図番	SBH75-EXP102
第三角法					