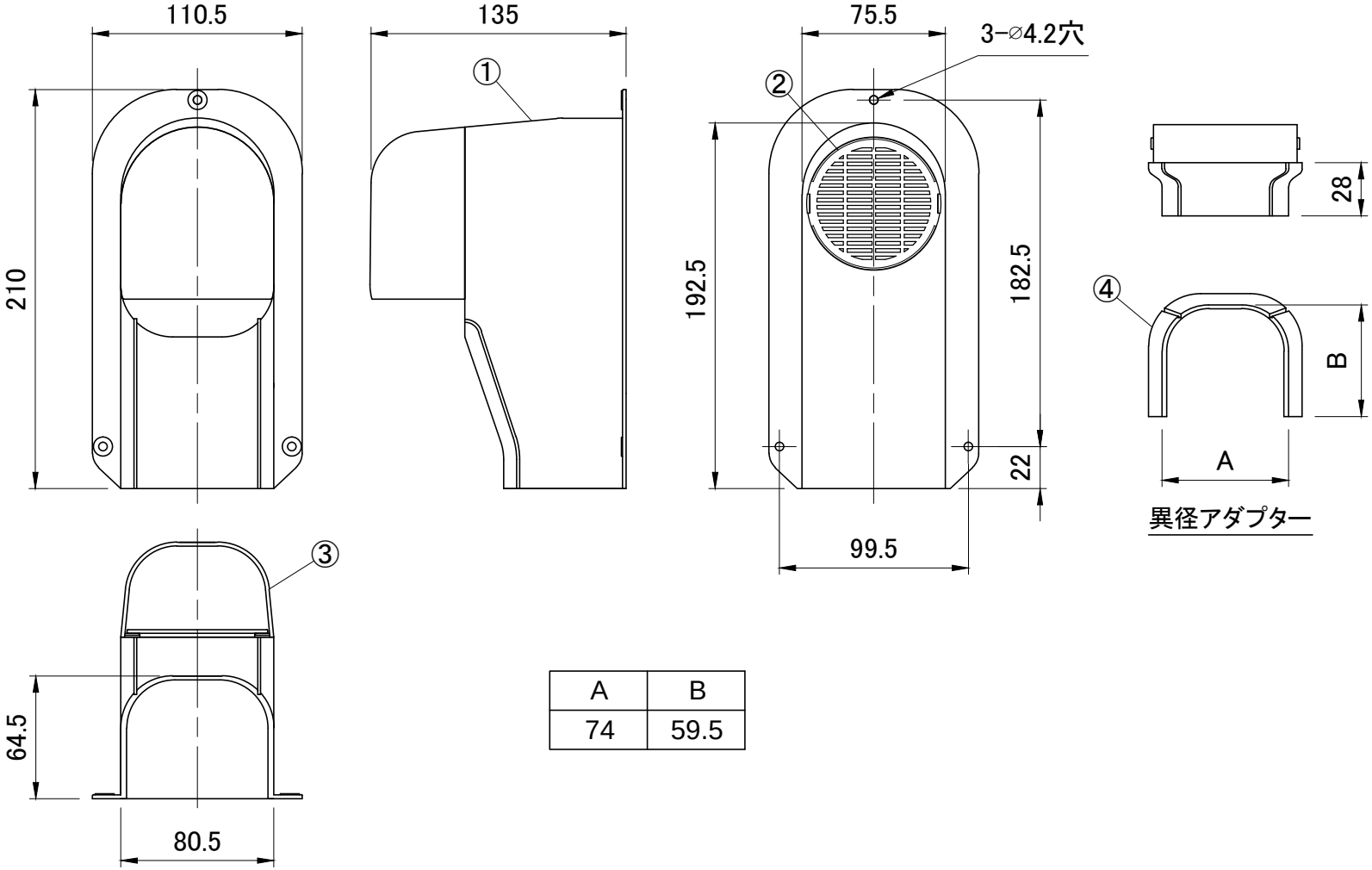

A	B
74	59.5

番号	名　称	材　質	色　調	数量	備　考
④	異径アダプター	AES	アイボリー・グレー・ホワイト ブラウン・ブラック	1	
③	フードカバー	AES	アイボリー・グレー・ホワイト ブラウン・ブラック	1	
②	防虫網	AES	アイボリー・グレー・ホワイト ブラウン・ブラック	1	
①	本体カバー	AES	アイボリー・グレー・ホワイト ブラウン・ブラック	1	

日付	2019.07.26	型番	KK2−7075A	型名	換気用出口化粧カバー 後付用
尺度	Free				
単位	mm				
第三角法		KANTO 関東器材工業株式会社		図番	KK27075A−EXP102