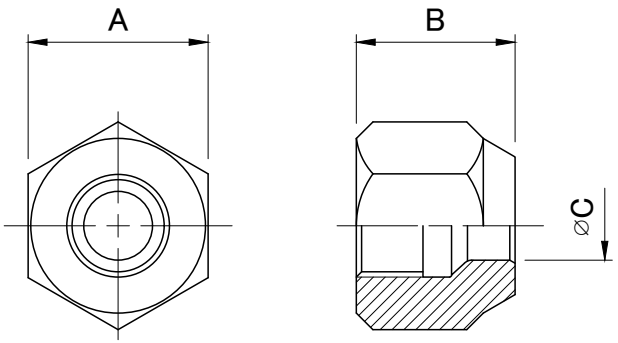

型番	サイズ	適用する管の外径	ねじの呼び	A	B	⌀C	対応冷媒
FN-2	2分	6.35	7/16-20UNF	17	15	⌀6.5	2種
FN-3	3分	9.52	5/8-18UNF	22	18	⌀9.7	
FN-4	4分	12.70	3/4-16UNF	26	22	⌀12.9	
FN-5	5分	15.88	7/8-14UNF	29	26	⌀16.0	

番号	名　称	材　質	色　調	数量	備　考
—	—	銅合金		1	

日付	2022.02.14	型番	FN-2・FN-3・FN-4・FN-5	型名	フレアナット
尺度	Free				
単位	mm				
第三角法		KANTO 関東器材工業株式会社		図番	FN-EXP103